## Anschlussschema

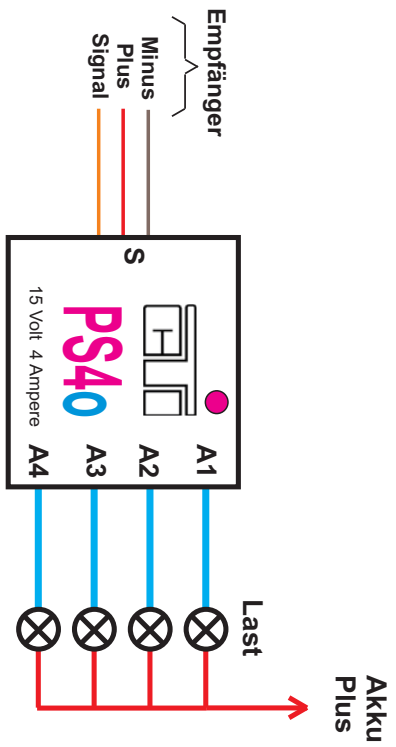


www.cti-aichtal.de

Helmut Marschall, Blumenstr.22, 72631 Aichtal
Tel: 07127 952945

WEEE-REG.-Nr. DE39354978

# Betriebsanleitung für Schaltmodul PS4o und PS4u

Schaltmodule für je 4 Ein/Aus-Funktionen,

4 mal 4 Ampere mit einem „halben" RC-Kanal schalten, mit einem Modul das kleiner als eine 1 Cent-Münze ist.

Mit PS4o und PS4u zusammen sind somit 8 Memoryschaltfunktionen pro Kanal möglich.

PS4o und PS4u funktionieren auch mit einfachen Ein/Aus-Schaltern wie sie oft an Pistolensendern vorhanden sind.

Es ist nicht nur der kleinste 8-Bit-Controller der Welt verbaut !
Es ist vermutlich auch noch **das kleinste Multiprozessorsystem** der Welt !
In dem PS4 verbergen sich nämlich gleich zwei PIC10-Prozessoren !

Dies bringt durch Aufgabenteilung deutlich höhere Abarbeitegeschwindigkeit, und somit mehr Flexibilität für aufwendigere Aufgaben.

**Die vier Schaltausgänge werden wie folgt ein- bzw ausgeschaltet:**

### PS4o:

**Knüppel 1 mal links Tippen = Kanal 1 Ein/Aus**
**Knüppel 2 mal links Tippen = Kanal 2 Ein/Aus**
**Knüppel 3 mal links Tippen = Kanal 3 Ein/Aus**
**Knüppel 4 mal links Tippen = Kanal 4 Ein/Aus**

### PS4u:

**Knüppel 1 mal rechts Tippen = Kanal 1 Ein/Aus**
**Knüppel 2 mal rechts Tippen = Kanal 2 Ein/Aus**
**Knüppel 3 mal rechts Tippen = Kanal 3 Ein/Aus**
**Knüppel 4 mal rechts Tippen = Kanal 4 Ein/Aus**

**Im Sender sind keinerlei Änderungen nötig !**

### Technische Daten

Die Mosfet-Transistoren sind für Ströme von bis zu 4 Ampere ausgelegt.
Maximale Spannung ist 20 Volt.
RDSON ist 29 Milliohm.
Das heisst bei einem Dauerstrom von 4 Ampere entsteht lediglich Verlustwärme von etwa einem halben Watt!

### Achtung:

Bei Funkstörungen oder einem Defekt des Moduls kann es vorkommen dass ein Ausgang auch unbeabsichtigt schaltet!

### Akku-Minus-Anschluss

Ein Minusanschluss für den Verbraucher ist nicht nötig.
Das Minus kommt über das Servokabel und das Schaltmodul auf die blaue Litzen.
Bei Verwendung eines Empfängerakkus müssen die Minuspole der Akkus auf kurzem Weg zusammengeschaltet werden.
Dies ist bei Verwendung eines BEC automatisch der Fall.

### Garantie

Wir gewähren 2 Jahre Garantie.

Module mit abgeschnittenem Servokabel oder Silikonkabel kürzer als 6 cm können wir in unserer Testvorrichtung nicht prüfen.
Daher müssen wir solche Reparaturen wegen Unwirtschaftlichkeit ablehnen.