Montageanleitung für die Pro Scale®-Winde

Umfasst Teilenr. 8855

Der Kit beinhaltet:
- Winde mit Halterung (Modell: 8856)
- Kabellose Fernbedienung (Modell: 8857)
- Y-Kabelstrang (Stromeingangsstecker)
- 3x6 mm Bolzen (2)
- Kabelbinder (3)
- Kopfschrauben 2,5 x 12 mm (2) (*siehe Abb. 3, Seite 3*)
- Fairlead (*siehe Abb. 4, Seite 3*)
- Kopfschrauben 2,5 x 10 mm (2) (*siehe Abb. 4, Seite 3*)

Benötigtes Werkzeug:
- 1,5 mm Innensechskantschlüssel
- 2,0 mm Innensechskantschlüssel

Spezifiaktionen:
- Eingangsspannung: 5-12.6 Volt
- Zugkraft: 4,5 kg

Kabellose Fernbedienung

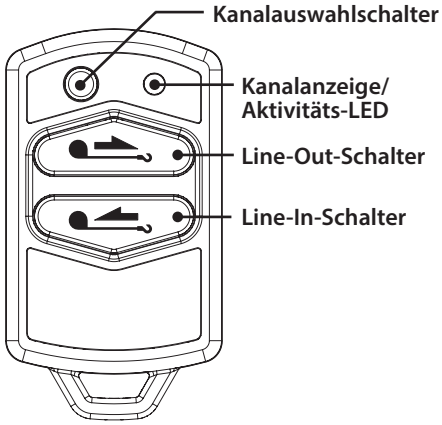

*Die Kabellose Fernbedienung enthält eine Knopfzellenbatterie. Siehe Produktwarnung auf Seite 4.**

Abb. 1

Winde

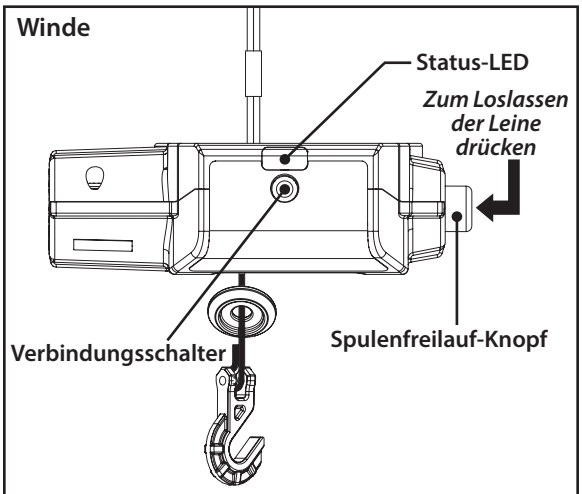

Abb. 2

Voraussetzungen für den Antrieb der Winde:
- Direkter Batteriebetrieb
- Externer BEC
- BEC-Ausgang vom Drehzahlregler (ESC) mit 1-Ampere-Ausgang

Die folgenden fahrzeugspezifischen Stoßfänger-Teileset sind für den ordnungsgemäßen Einbau der Winde erforderlich (jeweils optional erhältlich):

Teilenr.	Stoßfänger-Stil	Passende Modelle
8866 191 mm	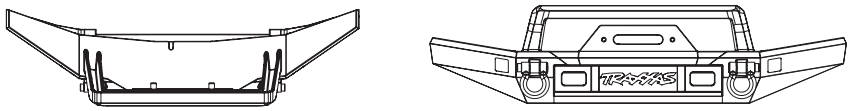	**82010-4 TRX-4® Sport Unassembled Kit** **82024-4 TRX-4® Sport** **82034-4 TRX-4® Sport**
8865 200 mm	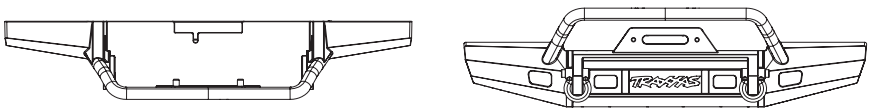	**82016-4 Unassembled Kit** **82056-4 Land Rover® Defender®** **82066-4 Tactical Unit**
8867 217 mm	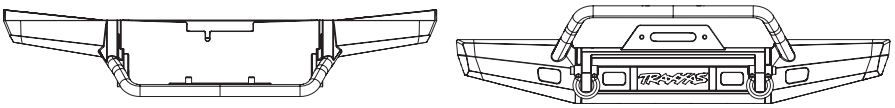	**82046-4 Ford® Bronco®** **82076-4 1979 Chevrolet® Blazer®**
8869 227 mm	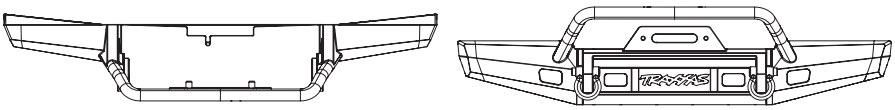	**9111X 1969 Chevrolet® Blazer®** **9112X 1972 Chevrolet® Blazer®**
8868	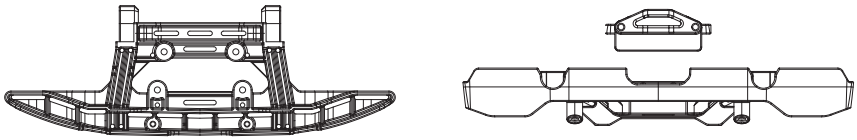	**82096-4 Mercedes® G 500®** **88096-4 Mercedes® G 63®** ***Hinweis:*** *Informationen zur Installation dieses Stoßfängersatzes finden Sie in den speziellen Anweisungen, die im Stoßfängerpaket enthalten sind.*

Für den 2021 Ford® Bronco® (Modell 92076-4) ist kein zusätzlicher Stoßfänger-Teileset erforderlich.

Traxxas, 6200 Traxxas Way, McKinney, TX 75070, Telefon: +1 972-549-3000, Fax: +1 972-549-3011, E-Mail: support@Traxxas.com

INSTALLATION

1

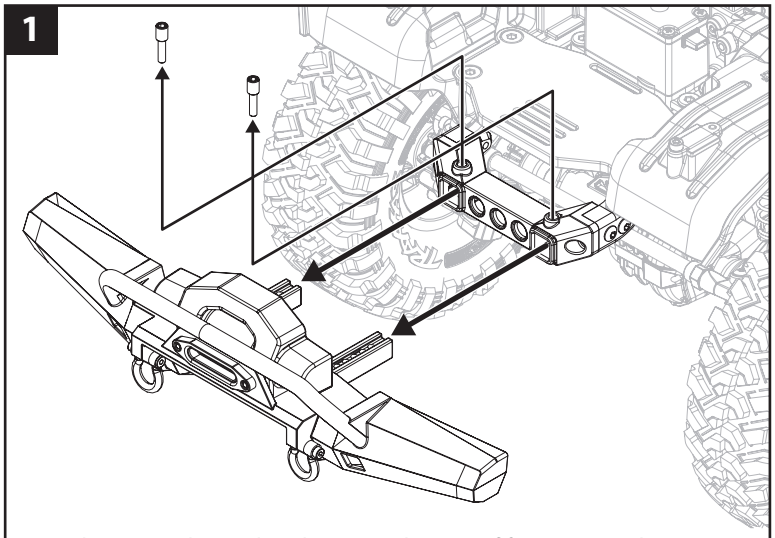

Entnehmen Sie den vorhandenen vorderen Stoßfänger vom Chassis.

2

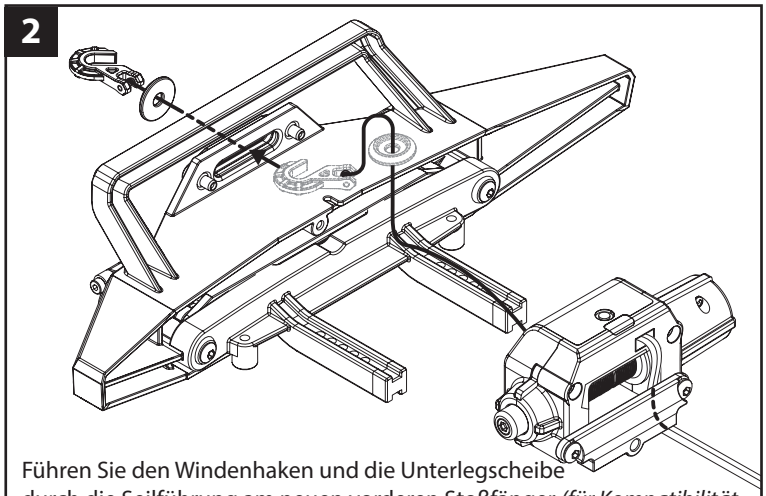

Führen Sie den Windenhaken und die Unterlegscheibe durch die Seilführung am neuen vorderen Stoßfänger *(für Kompatibilität siehe die Abbildung oben)*. **Hinweis:** Drehen Sie die Unterlegscheibe waagerecht, damit sie durch die Seilführung passt.

3

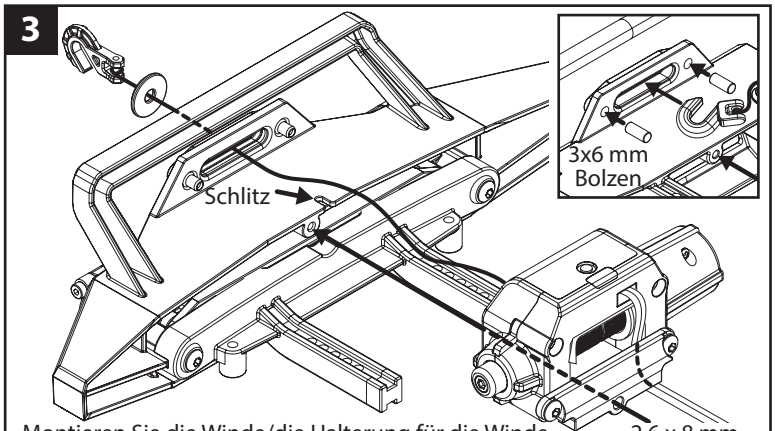

Montieren Sie die Winde/die Halterung für die Winde auf dem neuen vorderen Stoßfänger. Stecken Sie das Stromkabel der Winde in den Schlitz auf dem Stoßfänger. **Hinweis:** Verwenden Sie die mitgelieferten 3x6-mm-Bolzen in der Seilführung, wenn Sie die Winde/Halterung für die Winde an einem vorhandenen vorderen Stoßfänger installieren.

4

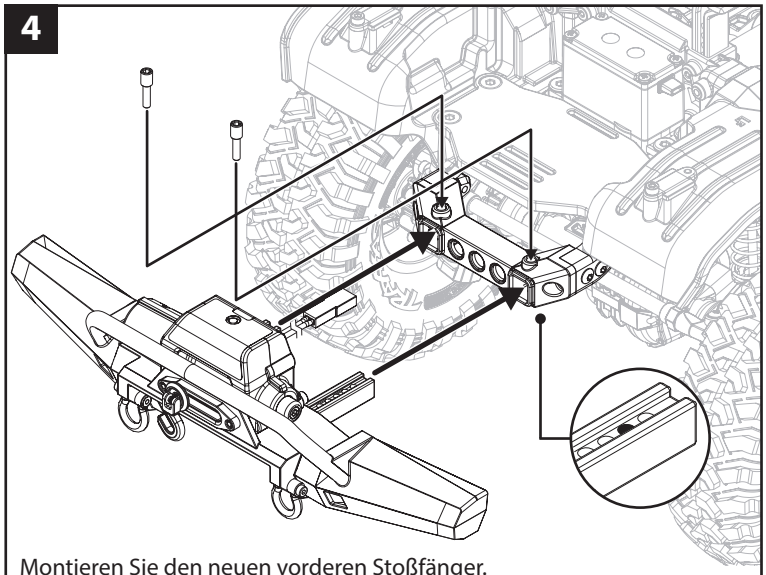

Montieren Sie den neuen vorderen Stoßfänger.

SCHALTBILD

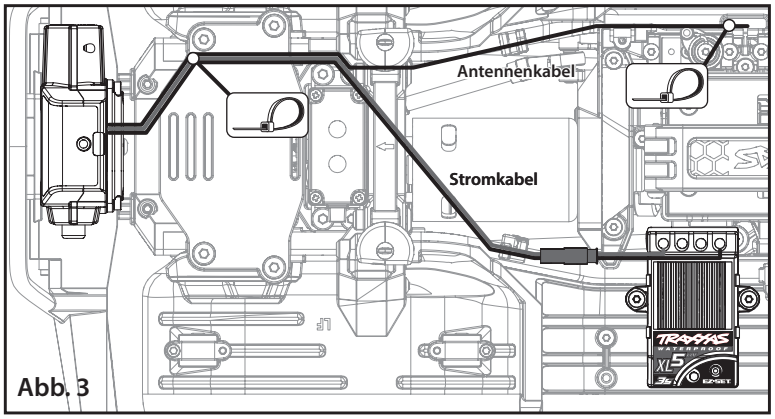

Abb. 3

Verlegen Sie das Strom- und Antennenkabel von der Winde entlang der rechten Chassisschiene zum vorderen Stoßdämpferturm (Abb. 3). Verlegen Sie das Antennenkabel weiter entlang der rechten Chassisschiene und befestigen Sie es mit einem der mitgelieferten Kabelbinder an der Schlaufe auf der Servohalterung.

Verlegen Sie das Stromkabel durch den Stoßfängerturm und über den Drehzahlregler XL-5 HV (auf dem XL-5 HV ist der rote Anschluss die direkte Ausgangsspannung der Batterie; die maximale Spannung, die die Winde aushält, liegt bei 4s LiPo). **Hinweis: Sorgen Sie für ausreichenden Abstand zur Karosserie, damit sie nicht an den Kabeln reibt oder diese durchtrennt.**

Sichern Sie alle überstehenden Kabel mithilfe der vorhandenen Kabelklemme vorne links und rechts oder mithilfe der übrigen Kabelbinder. So wird ein Kontakt mit beweglichen Teilen oder Einheiten vermieden. Stecken Sie den roten Stecker aus dem Drehzahlregler in die rote Buchse der Winde.

Wenn Sie weiteres Zubehör, (z. B. einen externen BEC oder eine LED-Beleuchtung) montiert haben, stecken Sie den roten Stecker des Drehzahlreglers wie in Abb. 4 gezeigt in die rote Buchse des mitgelieferten Y-Kabelbaums. Stecken Sie die anderen roten Stecker aus dem Y-Kabelbaum in die roten Buchsen aus der Winde und dem sonstigen Zubehör.

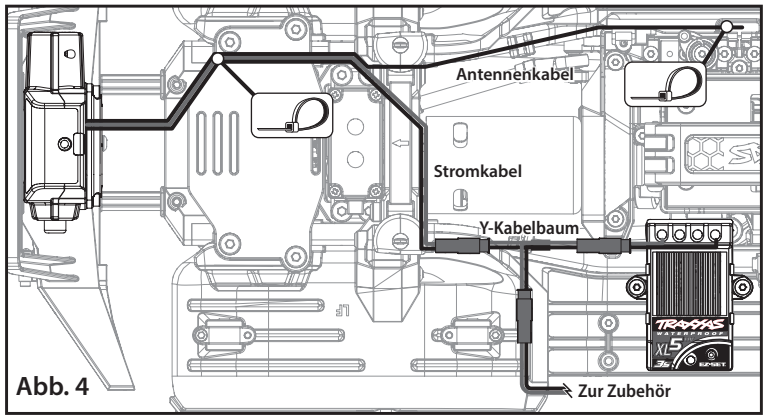

Abb. 4

BETRIEB

VORSICHT: VERLETZUNGSGEFAHR!

Bewegliche Teile können zu Verletzungen führen. Achten Sie darauf, dass Ihre Hände sowie Gegenstände während des Betriebs nicht in die Nähe von beweglichen Teile kommen.

Verbinden Sie das drahtlose Ladegerät mit der Winde

Hinweis: Die drahtlose Fernsteuerung verfügt über zwei Kanäle (1 oder 2), mit denen zwei separate Winden unabhängig voneinander bedient werden können. Die drahtlose Fernsteuerung muss zur Bedienung an die Winde gebunden werden.

Kanal auswählen

Ziehen Sie die durchsichtige Lasche aus der Fernbedienung heraus, damit die Batterie angeschlossen werden kann.

1. Drücken Sie den **Kanalauswahlschalter** und lassen Sie ihn los. Die Aktivitäts-LED auf der Fernsteuerung blinkt im aktuellen Kanal (1 oder 2 blinkt).
2. Halten Sie den **Kanalauswahlschalter** 4 Sekunden lang gedrückt, um den Kanal auf 1 oder 2 zu wechseln.

Verbinden

1. Halten Sie den **Verbindungsschalter** auf der Winde 3 Sekunden lang gedrückt. Die Status-LED leuchtet dauerhaft rotd.
2. Drücken Sie entweder den **Line-In-** oder den **Line-Out-Schalter** auf der kabellosen Fernbedienung. Die Status-LED auf der Winde geht aus und zeigt so an, dass die Winde und die Fernbedienung jetzt miteinander verbunden und einsatzbereit sind.

Betrieb der Winde

1. Um die Winde zu steuern, drücken Sie den **Line-In-** oder **Line-Out-Schalter** auf der kabellosen Fernbedienung, um den Zuleitung zu kontrollieren.
2. Lassen Sie den **Line-In-** oder **Line-Out-Schalter** auf der Fernbedienung los, um die Winde anzuhalten. Die automatische Bremse verhindert ein Abwickeln der Winde während die Leine unter Spannung steht.

Spulenfreilauf-Funktion

Die Traxxas-Winde verfügt über eine **Spulenfreilauf**-Funktion, mit der Sie die Windenleine für einen schnellen Betrieb manuell herausziehen können. Halten Sie den Spulenfreilauf-Knopf *(siehe Abb. 2)* gedrückt und ziehen Sie währenddessen die Leine auf die gewünschte Länge heraus. **Verwenden Sie stets die kabellose Fernbedienung, um die Leine zurück auf die Windenspule zu wickeln.**

Überlastungsschutz-Modus

Wenn während des Betriebs die Winde den Betrieb einstellt und die Status-LED an der Winde langsam rot zu blinken beginnt, befindet sich die Winde im **Überlastungsschutz-Modus**. Lassen Sie die Komponenten der Winde einige Minuten abkühlen, bevor Sie fortfahren.

BENUTZERDEFINIERTE MONTAGEN

• **Bei benutzerdefinierten Montagen** (Abb. 3)

Können Sie die Winde auf einer flachen Oberfläche montieren und sie mit bis zu vier 2,5 x 10-mm-Schrauben durch den Boden der Winde anbringen. Die maximale Tiefe der Schrauben in der Winde beträgt 9,5 mm. Entfernen Sie die Halterung für die Winde und montieren Sie die mitgelieferte 2,5 x 12-mm-Kopfschraube vor der Montage in das Windengehäuse ein.

Abb. 3

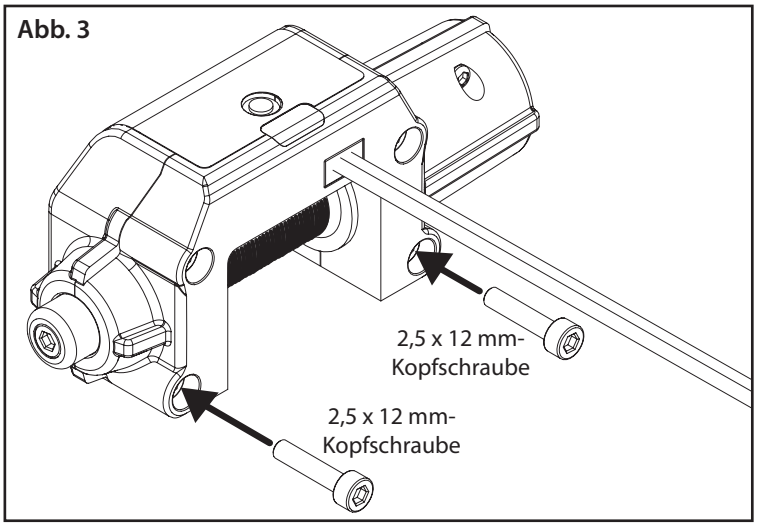

• **Austausch der Windenleine** (Abb. 5)

1. Fädeln Sie die Windenleine in das Spulenloch an der Stoßfängerwinde ein. Binden Sie zur Befestigung der Leine an der Spule einen Knoten in das Leinenende. **Hinweis:** Die Windenleine ist in weiteren Farben erhältlich, damit Sie das Aussehen Ihres Fahrzeuges anpassen können (Teilenummern 8864 grau, 8864R rot, 8864X blau, jeweils separat erhältlich).
2. Führen Sie das andere Ende der Leine durch die Unterlegscheibe und binden Sie sie dann wie in Abb. 5 gezeigt am Windenhaken fest.

Abb. 5

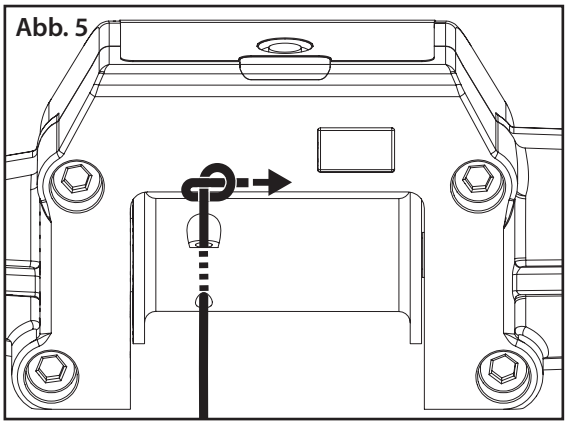

Windenhaken

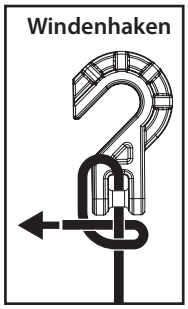

• **Wenn Ihr vorderer Stoßfänger nicht über eine eingebaute Seilführung verfügt** (Abb. 4)

Führen Sie den Windenhaken und die Unterlegscheibe durch die mitgelieferte Seilführung und montieren Sie sie mit den mitgelieferten 2,5 x 10-mm-Kopfschrauben auf die Winde.

Abb. 4

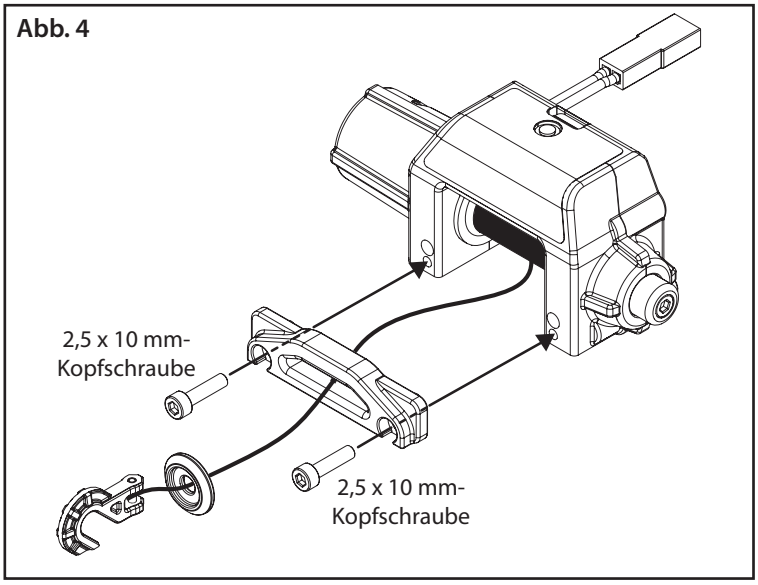

• **Montage der Windenleinenhalterung** (Abb. 6)

Installieren Sie die mitgelieferte Leinenhalterung wie unten abgebildet am Windenhaken, um ein Abrutschen der Leine vom Haken zu verhindern.

Abb. 6

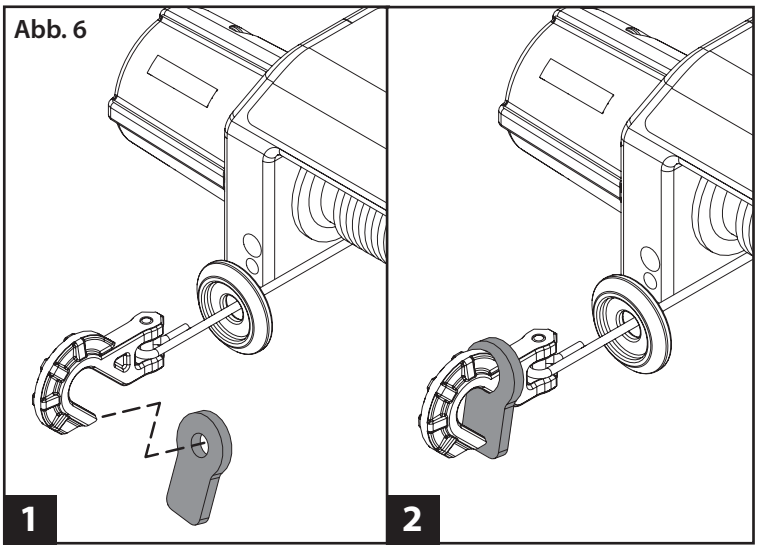

• **Installation des Stromabgriff (Abb. 7)**

Hinweis: Wenn die Verkabelung Ihres elektronischer Geschwindigkeitsreglers nicht mit dem 2-poligen Stecker ausgestattet ist (schwarzes Kabel mit rotem Anschluss), installieren Sie den Stromabgriff (Teilenr. 6541X, separat verkauft) am Hochstromanschluss, um den Winde mit Strom zu versorgen.

VORSICHT: BESCHÄDIGUNGSGEFAHR FÜR DAS ZUBEHÖR! **Die Kabel sind auf dem Stromabgriff werksseitig montiert. Achten Sie auf die Polarität und die Farbe der Kabel. Stellen Sie bei der Installation am Hochstromanschluss die richtige Polarität sicher: rot (+) (positiv), schwarz (-) negativ.**

Abb. 7

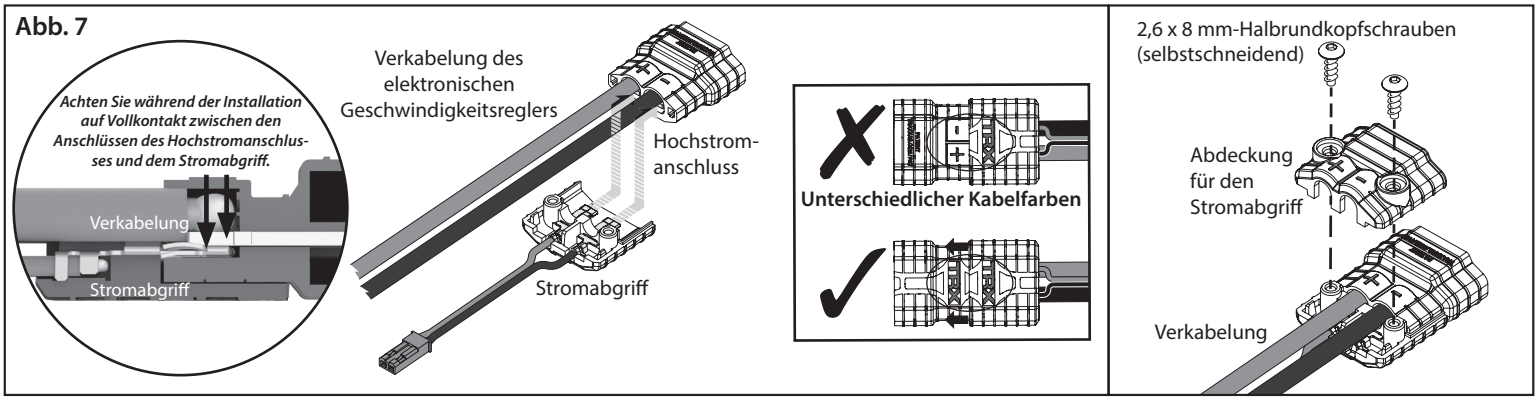

TEILELISTE UND EXPLOSIONSZEICHNUNG

Teilenr.	Beschreibung
8858	Gehäuse (vorne und hinten), Winde/ Aufkleber
8859	Klüse, Winde
8860	Spulenwellenbaugruppe, Winde
8861	Spule, Winde
8862	Getriebemotor, Winde
8863	Haken, Winde (Stahl)/ Kabelhalterung/ Unterlegscheibe
8864	Leine, Winde (grau)
8864R	Leine, Winde (rot)
8864X	Leine, Winde (blau)

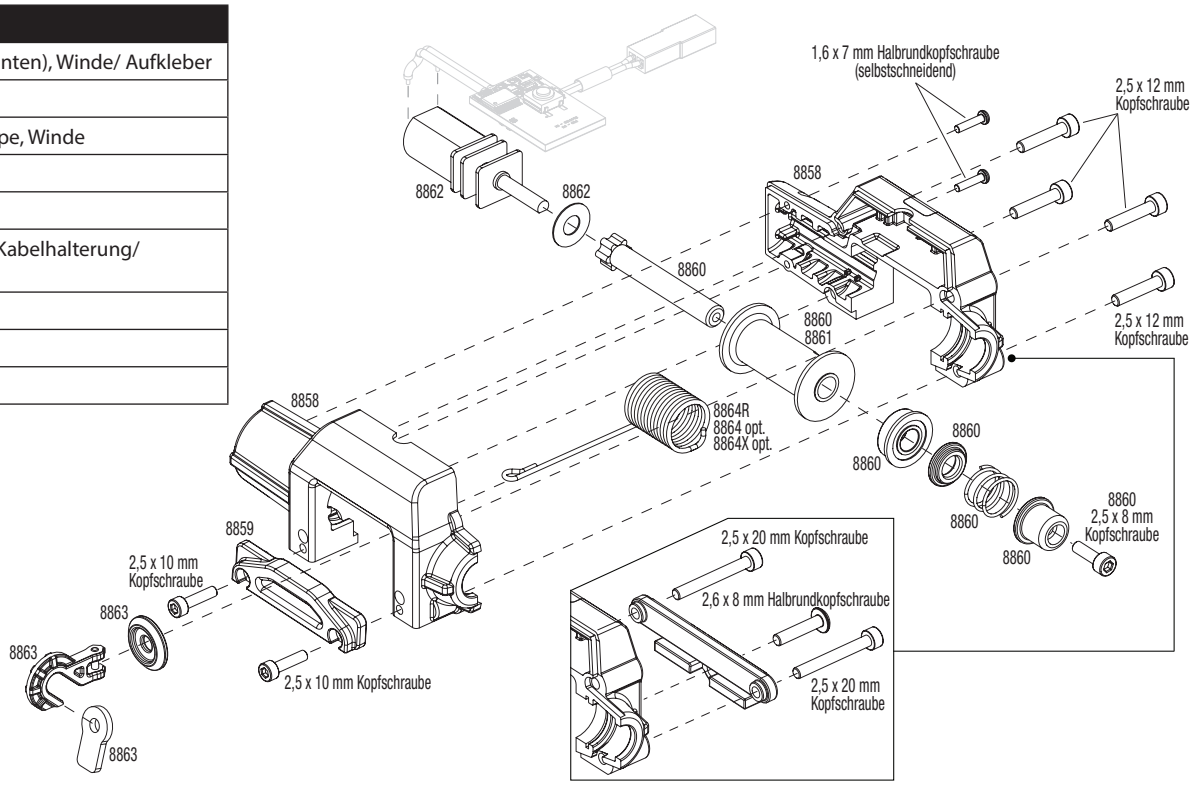

Garantieinformationen

Für die elektronischen Komponenten von Traxxas wird eine Garantie für Fehlerfreiheit in Material und Verarbeitung für einen Zeitraum von 30 Tagen ab dem Kaufdatum gewährt.

Einschränkungen: Diese und alle weiteren Garantien umfassen nicht den Austausch von Teilen oder Komponenten, die aufgrund von Missbrauch, falscher, unangemessener oder unvernünftiger Verwendung, Sturzschäden, Wasser oder übermäßiger Feuchtigkeit, chemischer Beschädigung, unangemessener oder unregelmäßiger Wartung, Unfall, unautorisierten Veränderungen oder Modifikationen beschädigt wurden, sowie von Teilen, die als Verschleißteile betrachtet werden. Traxxas übernimmt nicht die Kosten für den Versand oder Transport defekter Teile an Traxxas.

Traxxas - Garantie auf Lebenszeit für elektronische Komponenten

Nach Ablauf der Garantiezeit repariert Traxxas elektronische Komponenten gegen Erstattung einer Pauschale in Höhe. Besuchen Sie Traxxas.com/support für die aktuellen Garantiekosten und Gebühren. Die abgedeckten Reparaturen sind auf nicht mechanische Komponenten beschränkt, die NICHT aufgrund von Missbrauch, falscher Verwendung oder Nichtbeachten der Anleitung beschädigt sind. Für Produkte, die aufgrund von vorsätzlichem Missbrauch, falscher Verwendung oder Nichtbeachten der Anleitungen beschädigt wurden, können zusätzliche Kosten entstehen. Die Haftung für Traxxas ist in jedem Fall auf den tatsächlichen Kaufpreis dieses Produkts beschränkt. Für einen Austausch muss das Produkt in fabrikneuem Zustand zusammen mit der Verpackung und einem detaillierten Kaufnachweis zurückgesendet werden.

Bitte besuchen Sie Traxxas.com/pat für Informationen zu Patenten und ausstehenden Patenten

Mercedes-Benz®, G 500® und G 63® sind Handelsmarken der Mercedes-Benz/Daimler AG.

Land Rover® und Defender® sind Handelsmarken von Jaguar Land Rover Limited.

Ford® und Bronco® sind Handelsmarken der Ford Motor Company.

Chevrolet® und Blazer® sind Marken von General Motors.

Alle Urheberrechte und Handelsmarken werden von Traxxas unter Lizenz verwendet.

***WARNUNG: BRANDGEFAHR!** **Dieses Produkt enthält eine Knopfzellenbatterie. Schlucken Sie die Batterie NICHT ein. Wenn die Knopfzellenbatterie verschluckt wird, kann sie in nur 2 Stunden schwere innere Verbrennungen verursachen und zum Tod führen. Wenn Sie glauben, dass die Batterie verschluckt oder in einen Körperteil eingelegt worden sein könnte, suchen Sie sofort einen Arzt auf.**

- Es besteht Explosionsgefahr, wenn die Batterie durch einen falschen Typ ersetzt wird. Nur durch den gleichen oder einen gleichwertigen, vom Hersteller empfohlenen Typ ersetzen.
- Die Entsorgung der Batterie durch Feuer, in einem heißen Ofen oder durch die mechanische Zerkleinerung oder Zerschneidung kann zu einer Explosion führen.
- Extrem hohe Temperaturen und/oder extrem niedriger Luftdruck können zu einer Explosion oder zum Austritt von brennbarer Flüssigkeit oder Gas führen.
- Halten Sie neue und gebrauchte Batterien von Kindern fern.
- Wenn sich das Batteriefach nicht sicher schließen lässt, stellen Sie die Verwendung des Produkts ein und halten Sie es von Kindern fern.

Traxxas, 6200 Traxxas Way, McKinney, TX 75070, Telefon: +1 972-549-3000, Fax: +1 972-549-3011, E-Mail: support@Traxxas.com