Steering Servo / Lenkservo / Servo de direction
Servo de dirección / ステアリングサーボ

メーカー指定の純正部品を使用して
安全にR/Cを楽しみましょう。

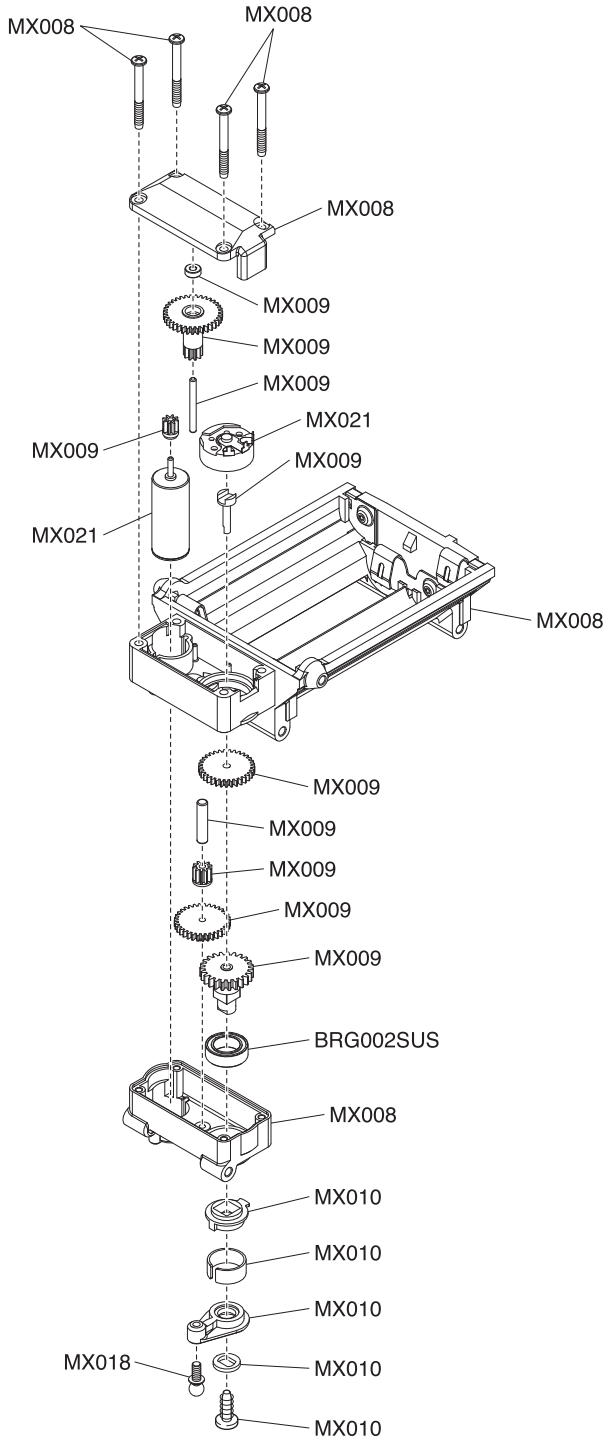

© Copyright 2020 KYOSHO CORPORATION ／禁無断転載複製

Front Axle / Vorderachse / Axe avant
Eje delantero / フロントアクスル

メーカー指定の純正部品を使用して
安全にR/Cを楽しみましょう。

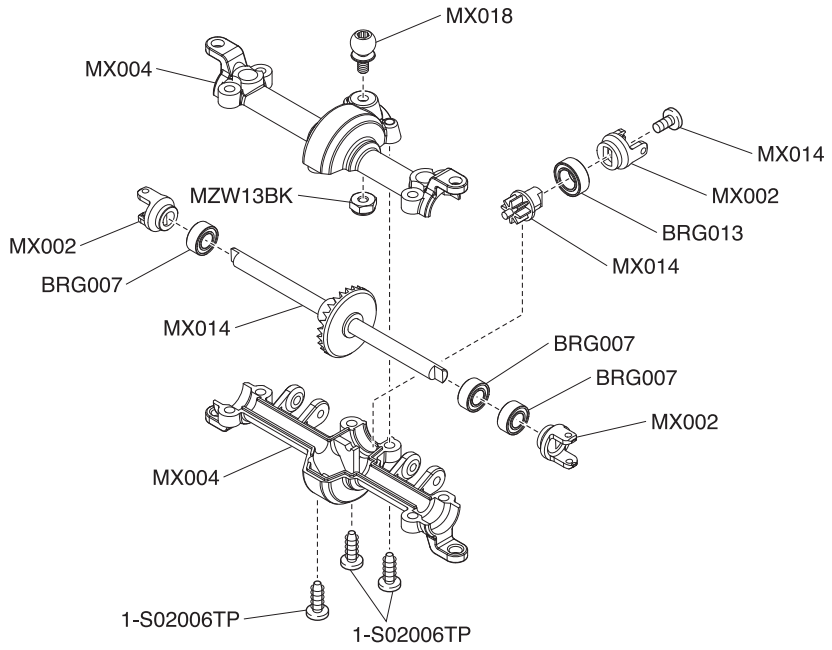

Rear Axle / Hinterachse / Axe arrière
Eje trasero / リヤアクスル

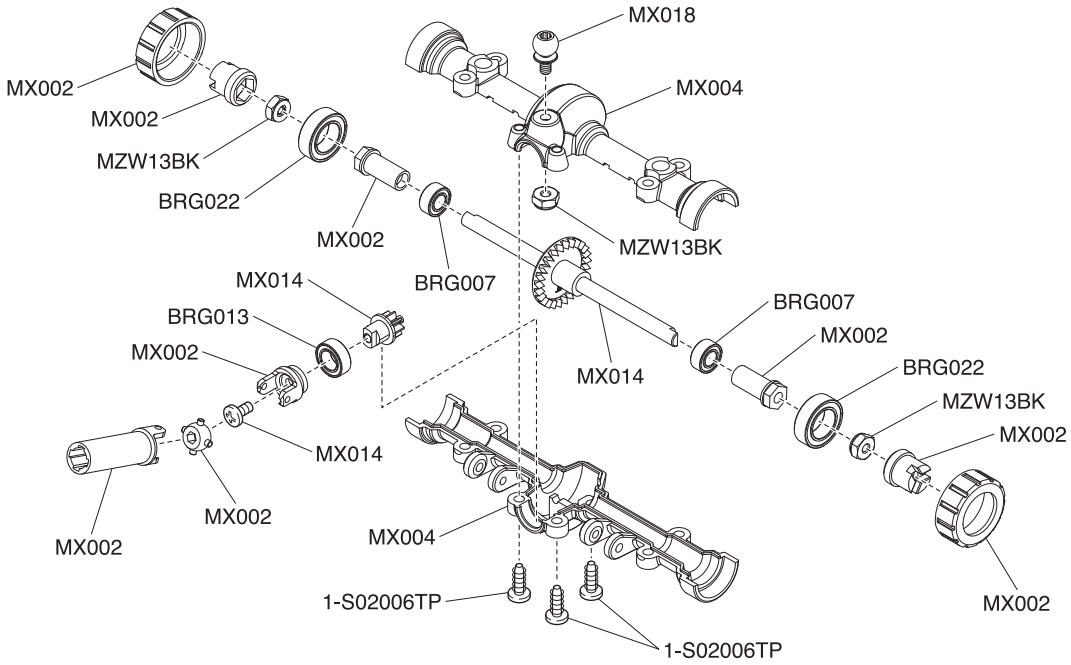

© Copyright 2020 KYOSHO CORPORATION ／禁無断転載複製

Exploded View / Explosionszeichnung
Eclaté / Despiece / 分解図

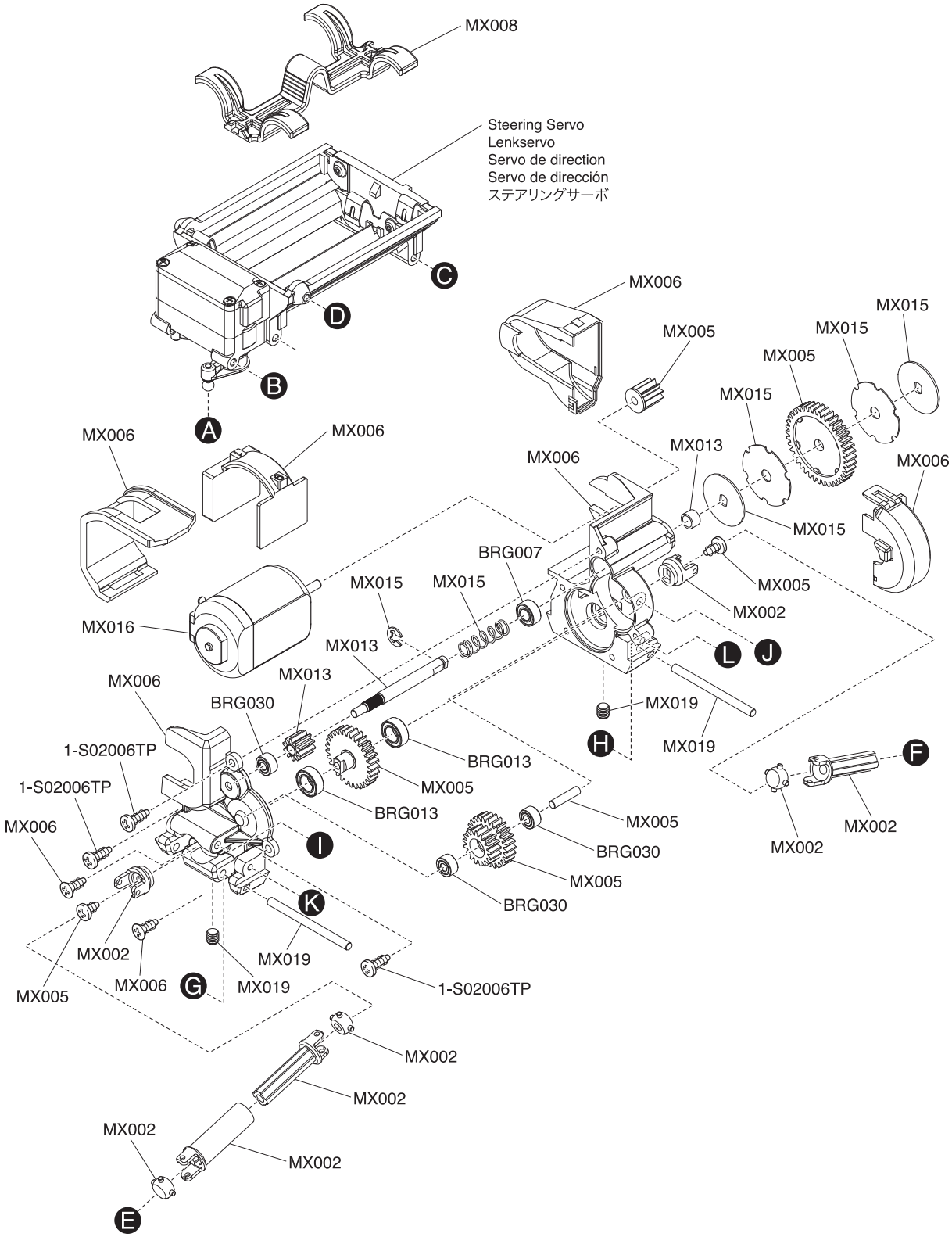

© Copyright 2020 KYOSHO CORPORATION ／禁無断転載複製

Exploded View / Explosionszeichnung
Eclaté / Despiece / 分解図

メーカー指定の純正部品を使用して
安全にR/Cを楽しみましょう。

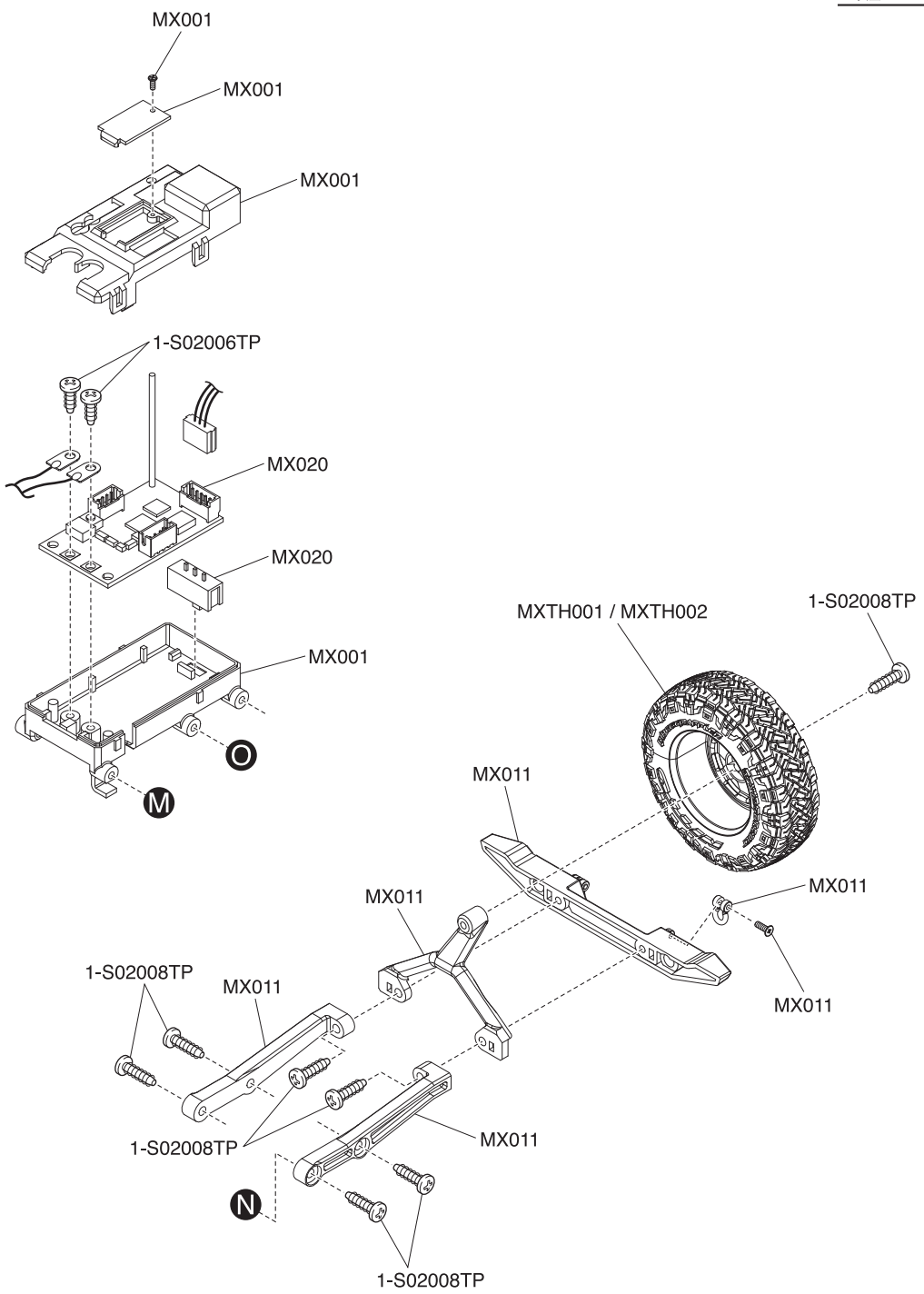

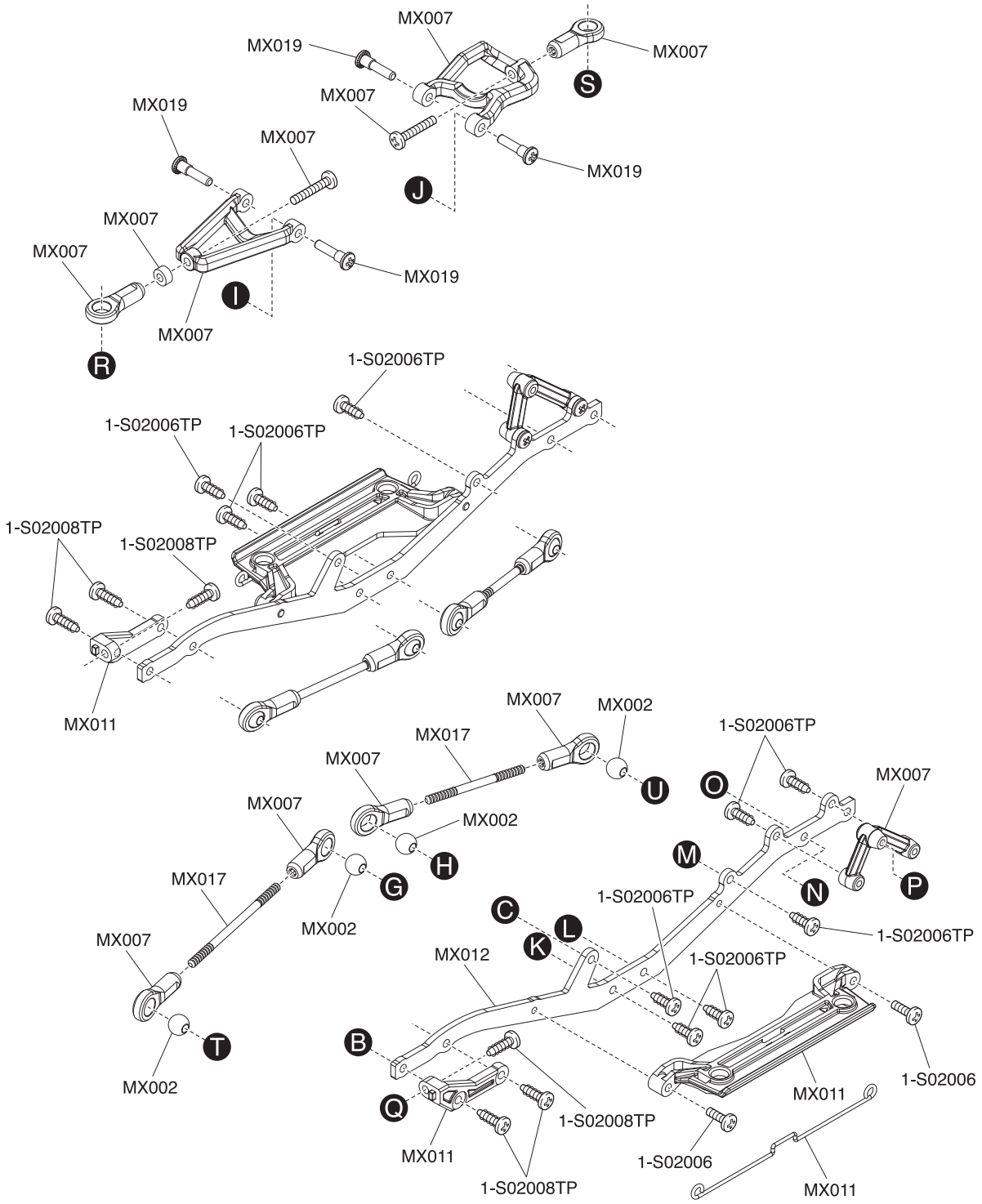

© Copyright 2020 KYOSHO CORPORATION ／禁無断転載複製
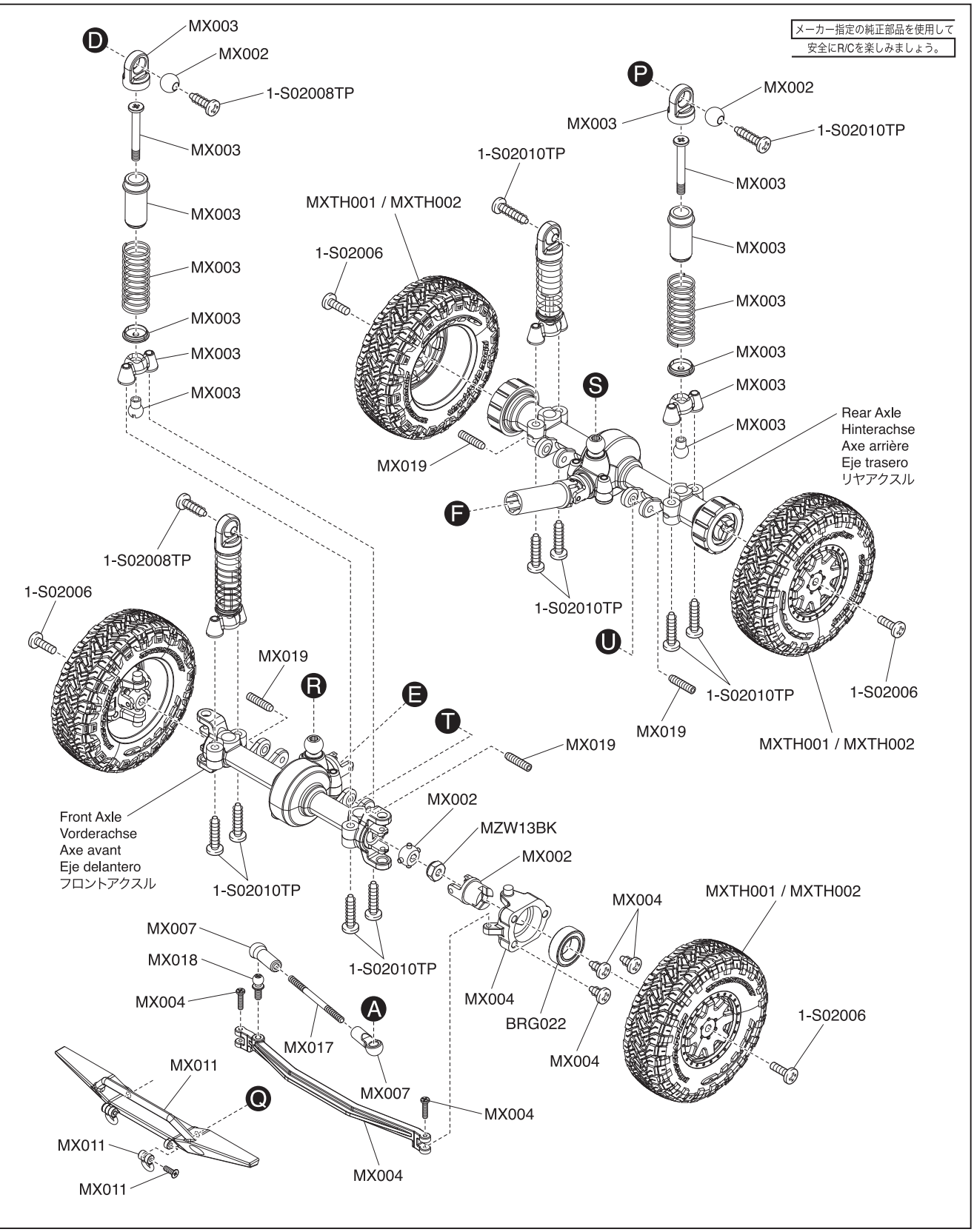
Exploded View / Explosionszeichnung
Eclaté / Despiece / 分解図